Stadt Biel
Ville de Bienne

Coupe A-A 1:20

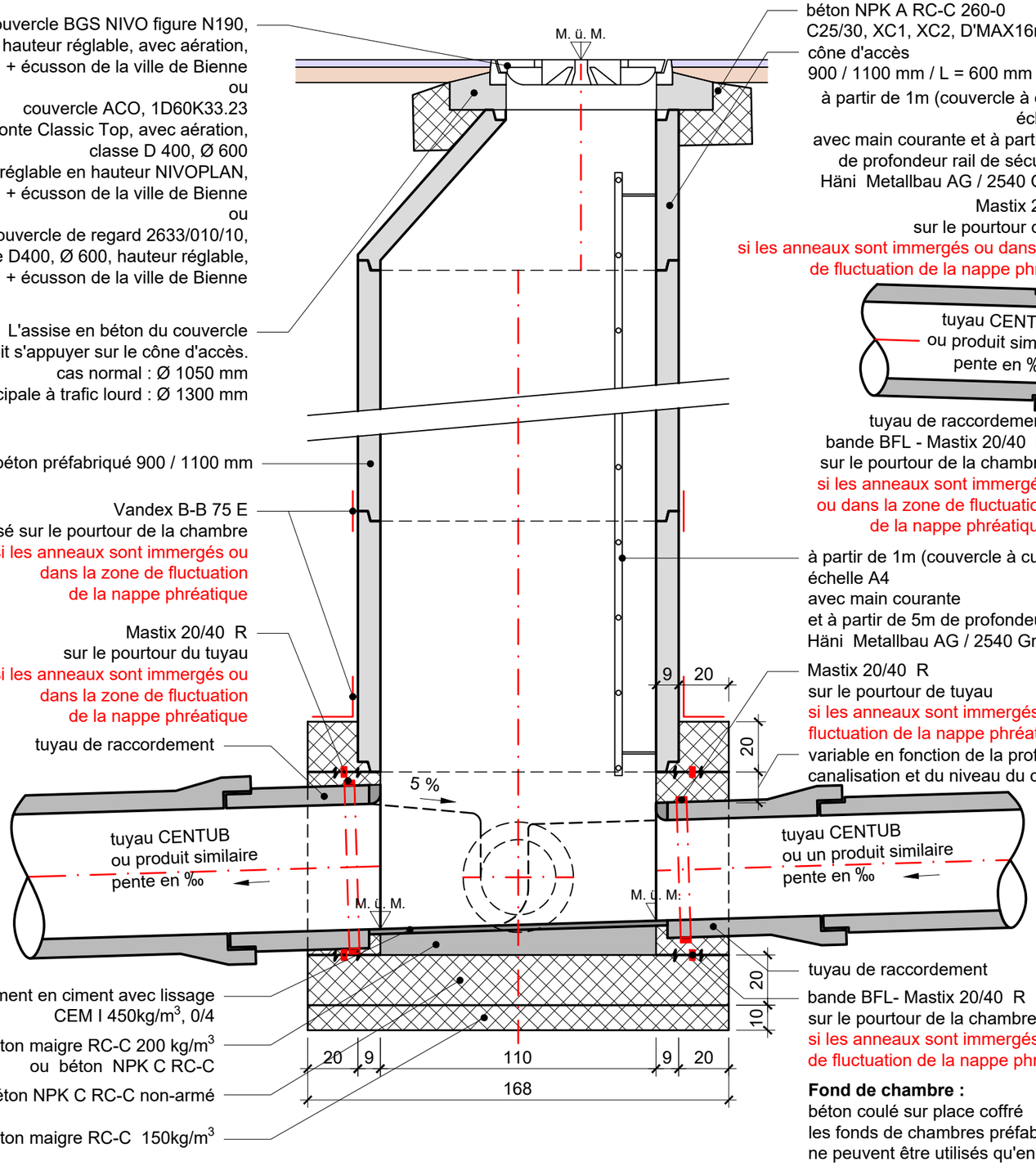

couvercle BGS NIVO figure N190,
classe D400, Ø 600, hauteur réglable, avec aération,
inscription: Kanalisation + écusson de la ville de Bienne
ou
couvercle ACO, 1D60K33.23
avec couvercle en fonte Classic Top, avec aération,
classe D 400, Ø 600
cadre réglable en hauteur NIVOPLAN,
inscription: Kanalisation + écusson de la ville de Bienne
ou
vonRoll Couvercle de regard 2633/010/10,
classe D400, Ø 600, hauteur réglable,
inscription: Kanalisation + écusson de la ville de Bienne

L'assise en béton du couvercle
doit s'appuyer sur le cône d'accès.
cas normal : Ø 1050 mm
route principale à trafic lourd : Ø 1300 mm

cylindre en béton préfabriqué 900 / 1100 mm

Vandex B-B 75 E
disposé sur le pourtour de la chambre
si les anneaux sont immergés ou
dans la zone de fluctuation
de la nappe phréatique

Mastix 20/40 R
sur le pourtour du tuyau
si les anneaux sont immergés ou
dans la zone de fluctuation
de la nappe phréatique

tuyau de raccordement

2 cm de revêtement en ciment avec lissage
CEM I 450kg/m^3, 0/4

béton maigre RC-C 200 kg/m^3
ou béton NPK C RC-C

béton NPK C RC-C non-armé

béton maigre RC-C 150kg/m^3

béton NPK A RC-C 260-0
C25/30, XC1, XC2, D'MAX16mm

cône d'accès
900 / 1100 mm / L = 600 mm

à partir de 1m (couvercle à cunette)
échelle A4
avec main courante
et à partir de 5m de profondeur rail de sécurisation
Häni Metallbau AG / 2540 Granges

à partir de 1m (couvercle à cunette)
échelle A4
avec main courante
et à partir de 5m de profondeur rail de sécurisation
Häni Metallbau AG / 2540 Granges

Mastix 20/40 R
sur le pourtour de tuyau
si les anneaux sont immergés ou dans la zone de
fluctuation de la nappe phréatique

variable en fonction de la profondeur de la
canalisation et du niveau du couvercle

tuyau de raccordement

bande BFL- Mastix 20/40 R
sur le pourtour de la chambre
si les anneaux sont immergés ou dans la zone
de fluctuation de la nappe phréatique

Fond de chambre :
béton coulé sur place coffré
les fonds de chambres préfabriqués Wyss ou Centub
ne peuvent être utilisés qu'en respectant
les contraintes en vigueur et avec l'approbation
expresse du maître d'ouvrage.

Coupe B-B 1:20

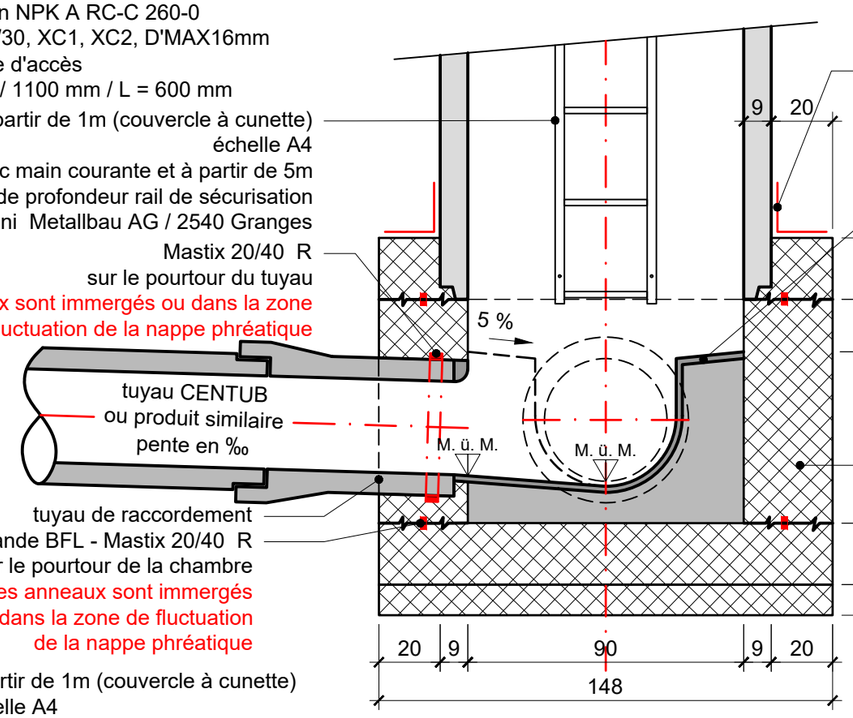

Vandex B-B 75 E
disposé sur le pourtour de la chambre
si les anneaux sont immergés
ou dans la zone de fluctuation
de la nappe phréatique

2 cm de revêtement
en ciment avec lissage
CEM I 450kg/m^3, 0/4

variable en fonction
de la profondeur de la
canalisation et du
niveau du couvercle

béton NPK C RC-C non-armé

tuyau de raccordement
bande BFL - Mastix 20/40 R
sur le pourtour de la chambre
si les anneaux sont immergés
ou dans la zone de fluctuation
de la nappe phréatique

Vue en plan 1:50

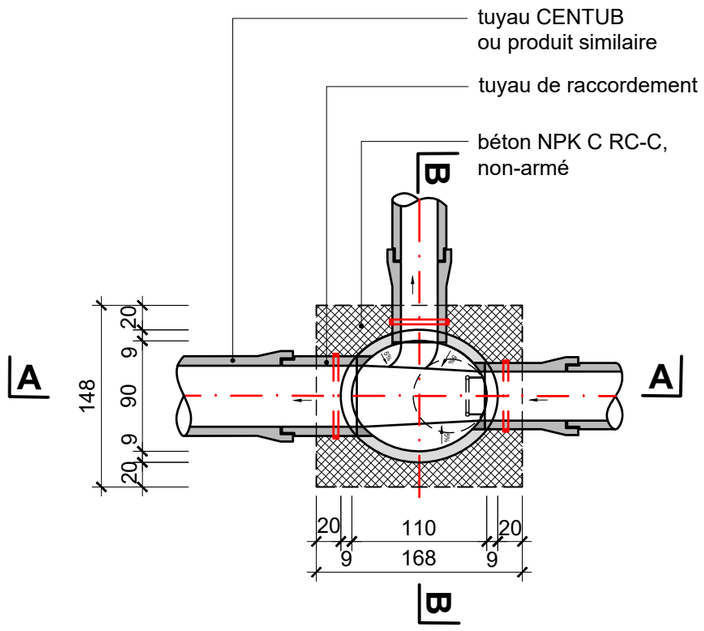

tuyau CENTUB
ou produit similaire

tuyau de raccordement

béton NPK C RC-C,
non-armé

3	**évacuation des eaux usées**	
3.1	chambre de contrôle	échelle 1:20/50
3.1.1	Ø 900/1100 / tuyau CENTUB	créé: juin 2021

Direction de la construction, de l'énergie et de l'environnement
Département Infrastructure - Génie civil / circulation

Rue centrale 49 - 2501 Bienne
T : 032 326 16 51 - F : 032 326 16 94
tiefbau@biel-bienne.ch
www.biel-bienne.ch