Stadt Biel
Ville de Bienne

# Grundriss 1:50

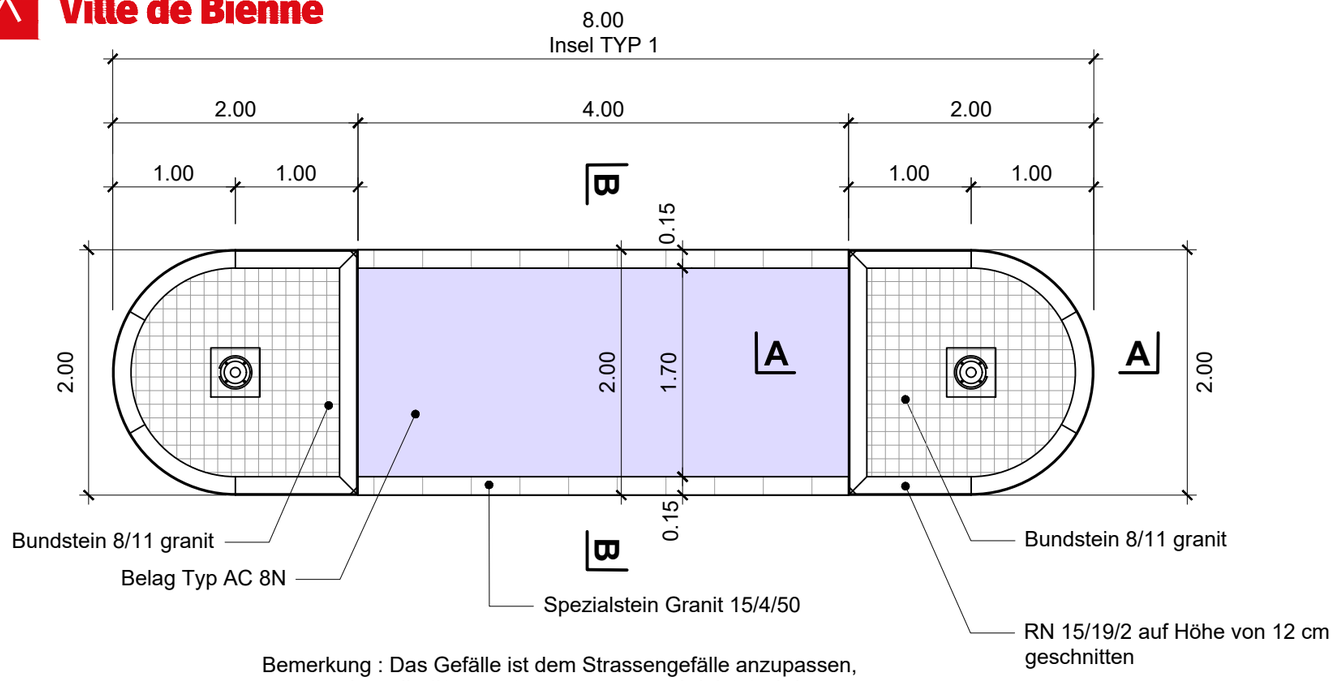


Bemerkung : Das Gefälle ist dem Strassengefälle anzupassen, so dass die Strassentwässerung gewährleistet wird.

# Fundament Detail 1:20

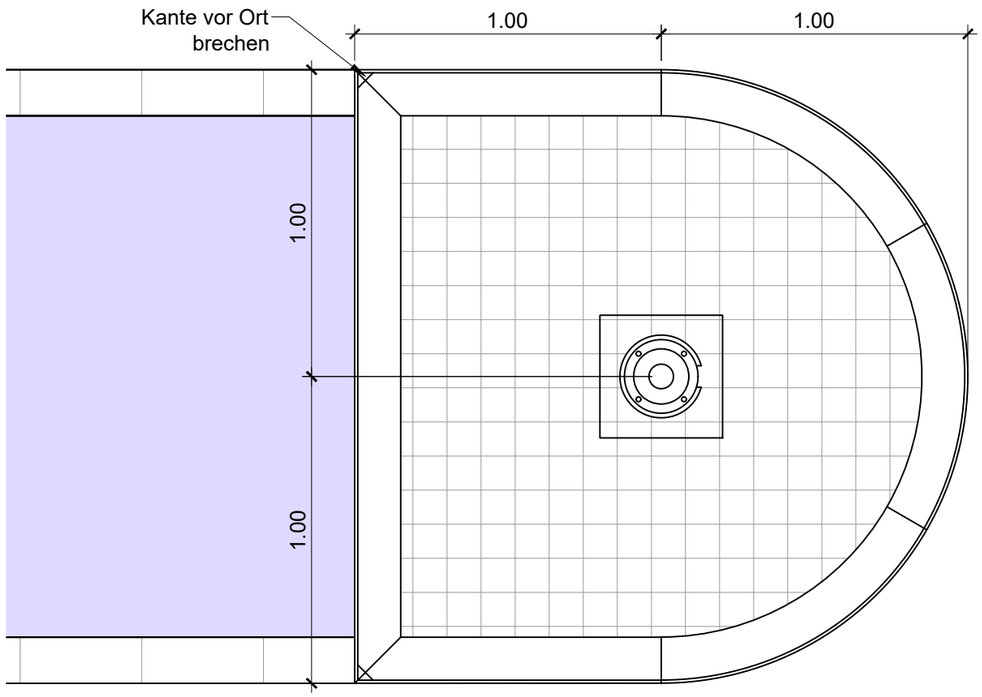


# Schnitt B-B 1:20

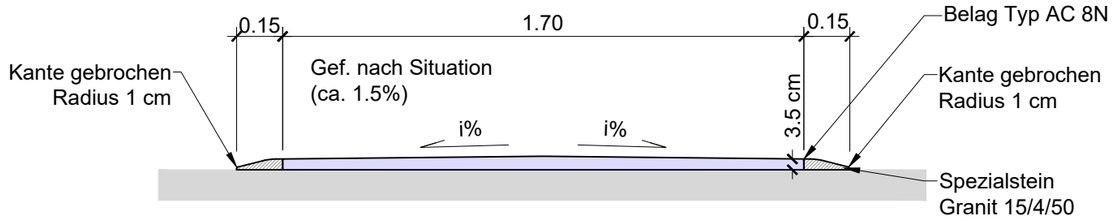


Bezug des IP-SIG Bodenstück
Bodenstück zu bestellen und abholen
im Strasseninspektorat / Schlosserei

# Schnitt A-A 1:20

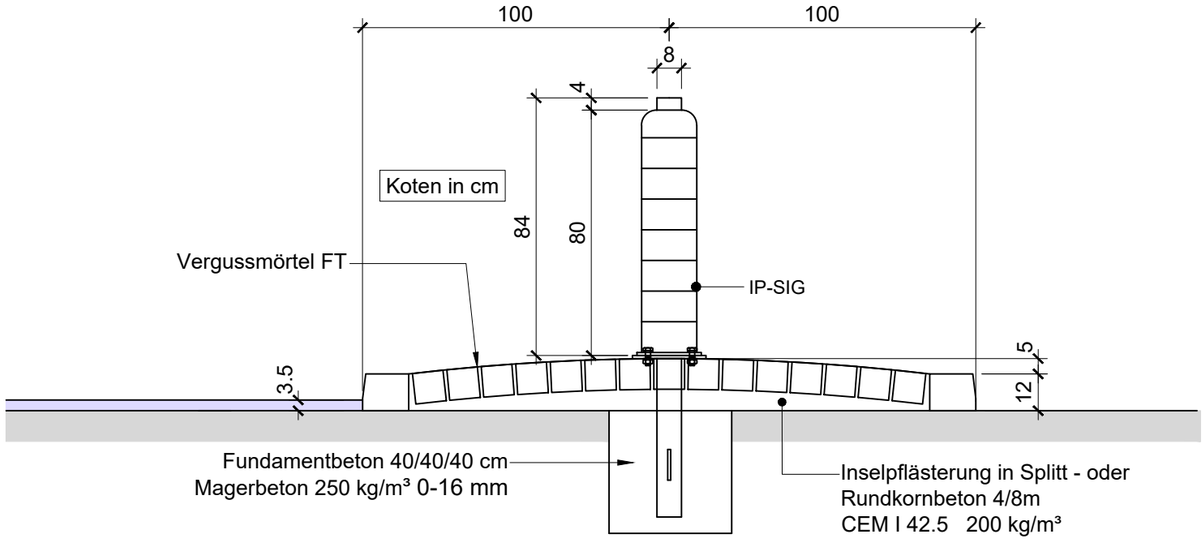


# Granitstein 1:2

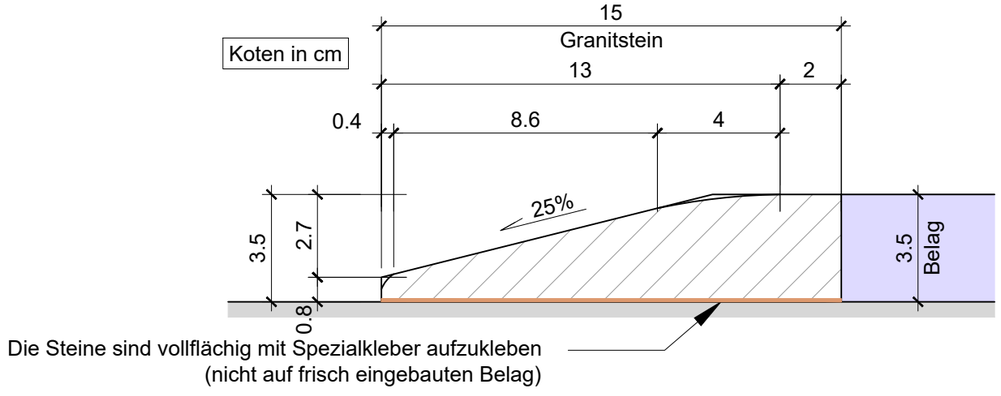


| | | |
|---|---|---|
| **1** | **Strassenbau** | |
| 1.6 | Fussgängerinsel | Massstab 1:50<br>1:20 / 1:2 |
| 1.6.1 | geklebt Typ 1, 2.00 m | Erstellt: Mär 2024 |


Direktion Bau, Energie und Umwelt
Abteilung Infrastruktur · Tiefbau

Zentralstrasse 49 · 2501 Biel
T: 032 326 16 51 · F: 032 326 16 94
tiefbau@biel-bienne.ch
www.biel-bienne.ch