Stadt Biel
Ville de Bienne

## Bordure basse 15/15/18-20

Selon la norme SN 640 481a
Surface de la bande de roulement sciée puis bouchardée ou flambée
Béton à granulats concassés ou ronds 8/16 CEM 42,5 200kg/m3,
w / z - valeur 0,37 de résistance à la compression et perméabilité à l'eau, selon la norme SN 640 480
Exécution des joints avec un mortier résistant au gel et au sel de déverglaçage
butée 3 / 4 cm selon normes 1.3.1 / 1.3.2

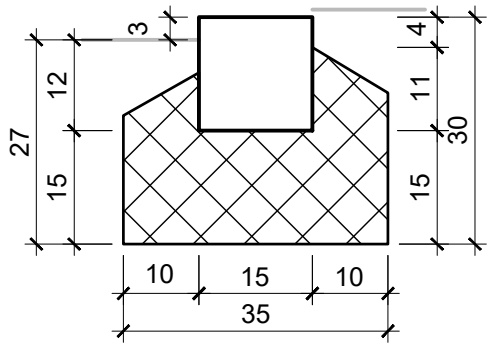


**Application :**
Cas normal
Sur les routes dont la pente longitudinale est supérieure à 1 %.

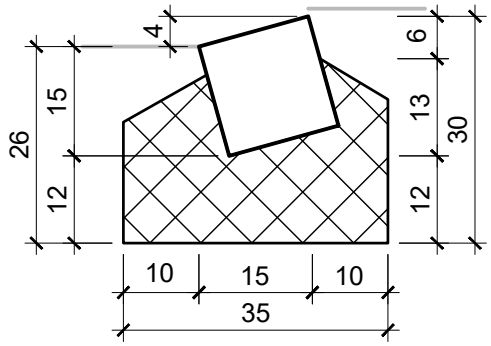


## Variante avec bordure basse en granite type 12 12-20

Selon la norme SN 640 481a
Surface de la bande de roulement sciée puis bouchardée ou flambée
Béton à granulats concassés ou ronds 8/16 CEM 42,5 200kg/m3
w / z - valeur 0,37 de résistance à la compression et perméabilité à l'eau selon la norme SN 640 480
butée 3 / 4 cm selon la normes 1.3.1 / 1.3.2
Exécution des joints avec un mortier résistant au gel et au sel de déverglaçage
La pierre de liaison, en tant que pierre d'écoulement, doit être jointe bout à bout. le joint doit être rempli de mortier résistant au sel de déverglaçage.

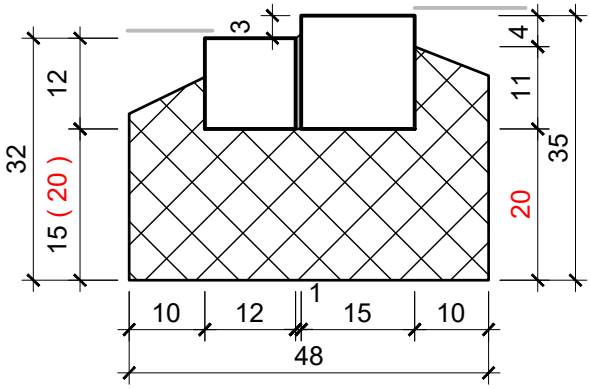


**Application :**
Cas normal
Sur les routes dont la pente longitudinale est inférieure à 1%.
Allées avec un trafic dense

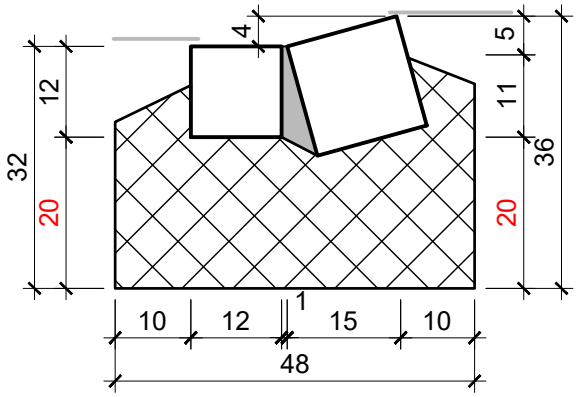


Direction de la construction, de l'énergie et de l'environnement
Département Infrastructure - Génie civil

Rue Centrale 49 · 2501 Bienne
T: 032 326 16 51 · F: 032 326 16 94
tiefbau@biel-bienne.ch
www.biel-bienne.ch

| | | |
|---|---|---|
| **1** | **Construction de routes** | |
| 1.2 | bordure en pierre naturelle | échelle 1:10 |
| 1.2.5 | granite-bordures basses 15/15/18-20 | créé: juin 2021 |