Stadt Biel
Ville de Bienne

Pflasterstein Granit 11/13

Gemäss SN 640 481a
Oberfläche behauen, Trittfläche gesägt und gestockt oder geflammt
Splitt-oder Rundkornbeton 8/16 CEM 42.5 200kg/m3,
w / z - Wert 0.37 Druckfestigkeit und Wasserduchlässigkeit,
nach Norm SN 640 480
Fugenausbildung mit frosttausalzbeständigem Mörtel
Anschlag 3 / 4 cm gem. Normblatt 1.3.1 / 1.3.2

Anwendung:
Normalfall
In Strassen mit Längsgefälle grösser als 1%

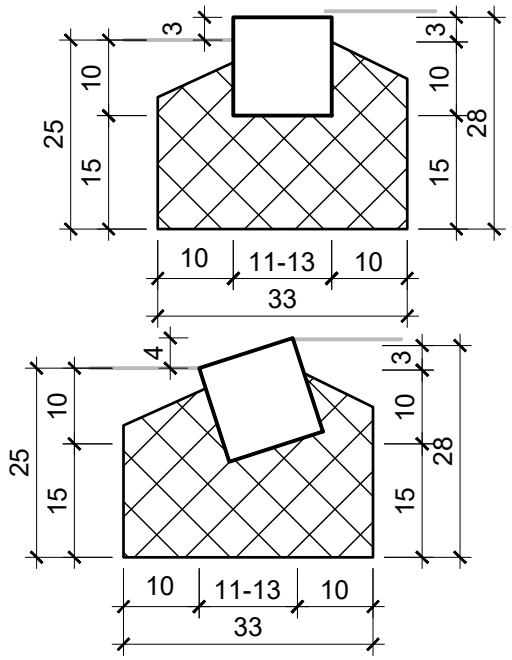

Ausführung zweireihig

Gemäss SN 640 481a
Oberfläche behauen, Trittfläche gesägt und gestockt oder geflammt
Randsteinbeton gebrochen 8/16 CEM 1 200 kg/m³
Nach Norm SN 40 380
Fugenausbildung mit frosttausalzbeständigem Mörtel
Anschlag 3 cm gem. Normblatt 1.3.1 / 1.3.2

Anwendung:
Normalfall
In Strassen mit Längsgefälle kleiner als 1%

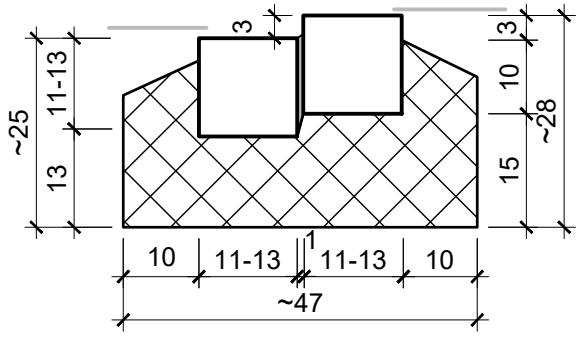

Ausführung mit Granit-Binderstein Typ 12 12/12-20

Gemäss SN 640 481a
Oberfläche behauen, Trittfläche gesägt und gestockt oder geflammt
Splitt-oder Rundkornbeton 8/16 CEM 42.5 200kg/m3
w / z - Wert 0.37 Druckfestigkeit und Wasser-
duchlässigkeit nach Norm SN 640 480
Fugenausbildung mit frosttausalzbeständigem Mörtel
Anschlag 3 / 4 cm gem. Normblatt 1.3.1 / 1.3.2

Anwendung:
Ausnahmefällen
In Strassen mit Längsgefälle kleiner als 1%

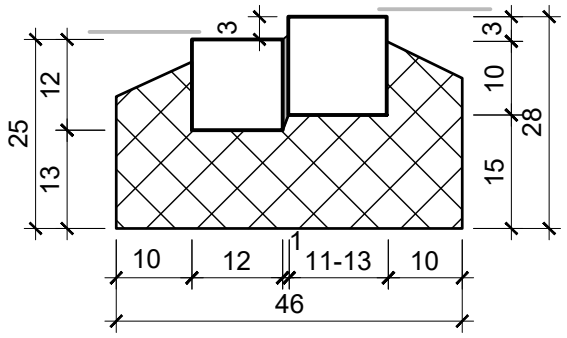

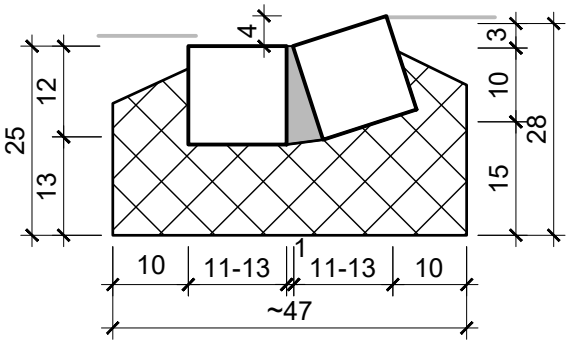

Direktion Bau, Energie und Umwelt
Abteilung Infrastruktur · Tiefbau

Zentralstrasse 49 · 2501 Biel
T: 032 326 16 51 · F: 032 326 16 94
tiefbau@biel-bienne.ch
www.biel-bienne.ch

1	**Strassenbau**	
1.2	Randabschlüsse aus Naturstein	Massstab 1:10
1.2.4	Pflasterstein 11/13	Erstellt: Juni 2021