Stadt Biel
Ville de Bienne

Randstein RN 15, Granit 15/19 x 25

Gemäss SN 640 481a
Oberfläche gesägt, Trittfläche gestockt oder geflammt
Splitt-oder Rundkornbeton 8/16 CEM 42.5 200kg/m3,
w / z - Wert 0.37 Druckfestigkeit und Wasserduchlässigkeit,
nach Norm SN 640 480
Fugenausbildung mit frosttausalzbeständigem Mörtel

Anwendung:
Normalfall
In Strassen mit Längsgefälle grösser als 1%

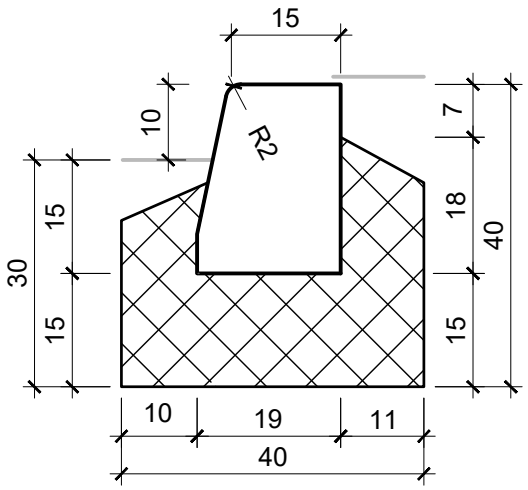

Ausführung mit Granit-Binderstein Typ 12 12/12-20

Oberfläche gesägt, Trittfläche gestockt oder geflammt
Splitt-oder Rundkornbeton 8/16 CEM 42.5 200kg/m3
w / z - Wert 0.37 Druckfestigkeit und Wasser-
duchlässigkeit nach Norm SN 640 480
Fugenausbildung mit frosttausalzbeständigem Mörtel
Der Binderstein als wasserführender Stein ist stumpf zu stossen, Bei anderweitigen EInsätzen ist die Stossfuge mit frosttausalzbeständigem Mörtel auszufugen.

Anwendung:
Normalfall
In Strassen mit Längsgefälle kleiner als 1%

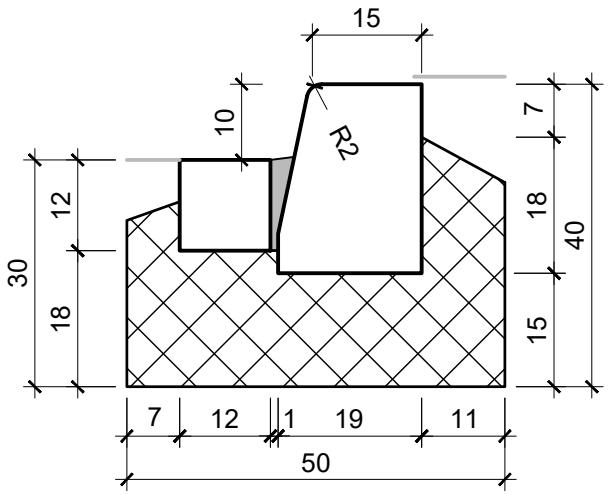

Direktion Bau, Energie und Umwelt
Abteilung Infrastruktur · Tiefbau

Zentralstrasse 49 · 2501 Biel
T: 032 326 16 51 · F: 032 326 16 94
tiefbau@biel-bienne.ch
www.biel-bienne.ch

1	**Strassenbau**	
1.2	Randabschlüsse aus Naturstein	Massstab 1:10
1.2.1	Randstein RN 15 (15/19 x 25)	Erstellt: Juni 2021