Stadt Biel
Ville de Bienne

Bordure de trottoir RN 15, granite 15/19 x 25

Selon la norme SN 640 481a
Surface de la bande de roulement sciée puis bouchardée ou flambée
Béton à granulats concassés ou ronds 8/16 CEM 42,5 200kg/m3,
w / z - valeur 0,37 de résistance à la compression et perméabilité à l'eau, selon la norme SN 640 480
Exécution des joints avec un mortier résistant aux sels de déverglaçage.

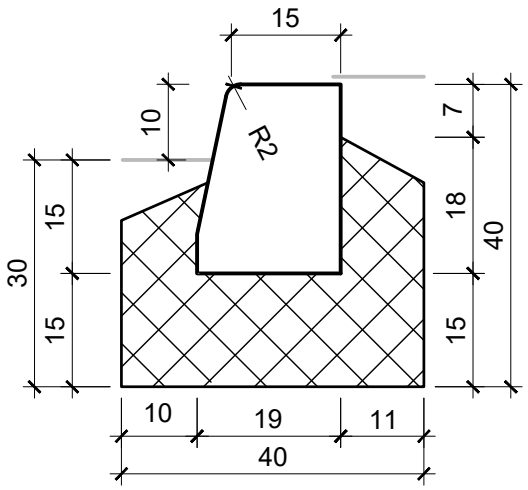

Application :

Cas normal
Sur les routes dont la pente longitudinale est supérieure à 1 %.

Variante avec bordure basse en granite type 12 12-20

Surface de la bande de roulement sciée puis bouchardée ou flambée
Béton à granulats concassés ou ronds 8/16 CEM 42,5 200kg/m3
w / z - valeur 0,37 de résistance à la compression et perméabilité à l'eau selon la norme SN 640 480
Exécution des joints avec un mortier résistant au gel et au sel de déverglaçage
La bordures basses, en tant que pierre d'écoulement, doit être jointe bout à bout. Le joint doit être rempli de mortier résistant au gel et au sel de déverglaçage.

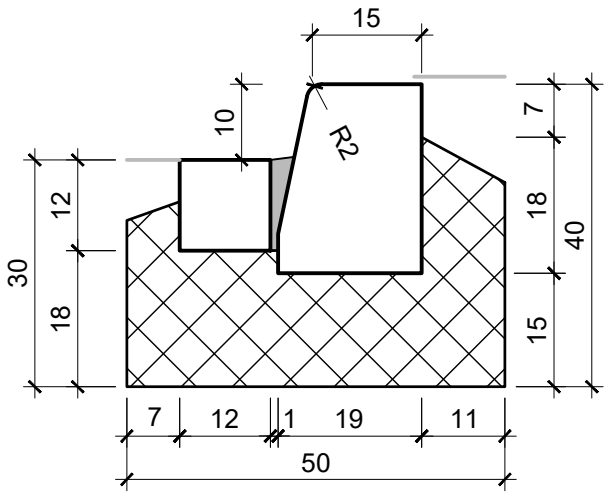

Application :

Cas normal
Sur les routes dont la pente longitudinale est inférieure à 1%.

Direction de la construction, de l'énergie et de l'environnement
Département Infrastructure - Génie civil

Rue Centrale 49 · 2501 Bienne
T: 032 326 16 51 · F: 032 326 16 94
tiefbau@biel-bienne.ch
www.biel-bienne.ch

1	**Construction de routes**	
1.2	bordure en pierre naturelle	échelle 1:10
1.2.1	bordure RN 15 (15/19 x 25)	créé: juin 2021