Stadt Biel
Ville de Bienne

Vue en plan 1:50

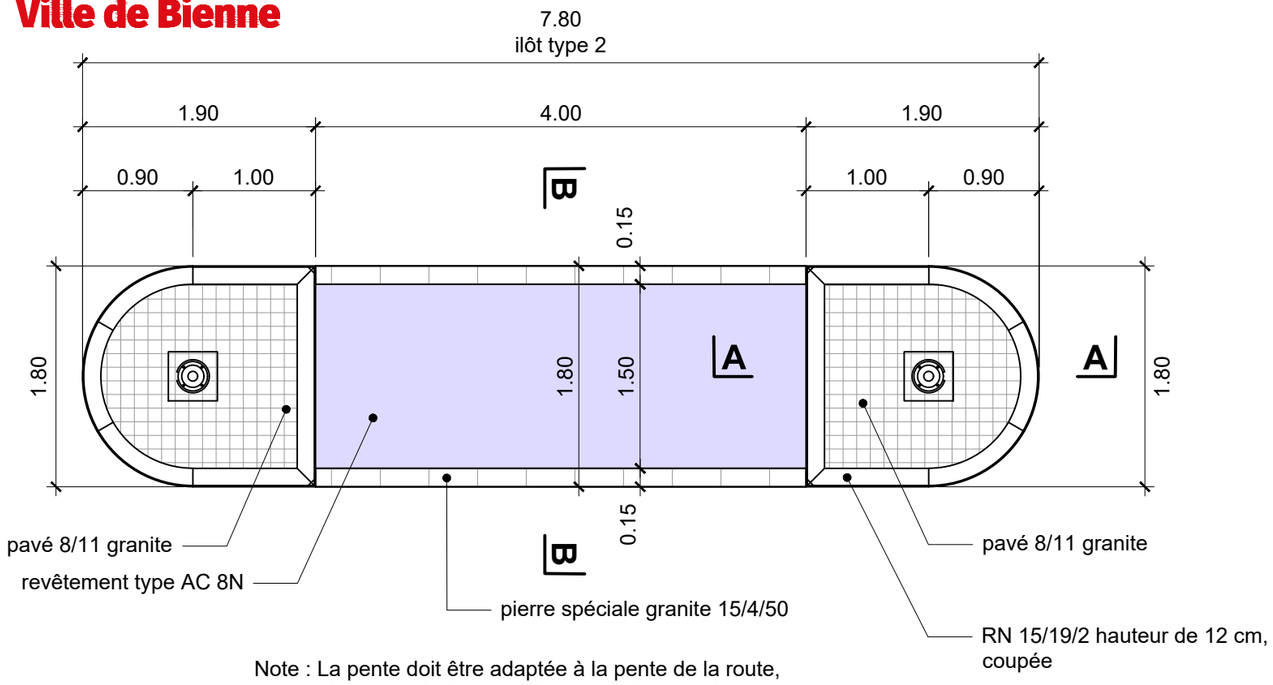

Note : La pente doit être adaptée à la pente de la route, afin que le drainage de la route soit garanti.

Position de la fondation 1:20

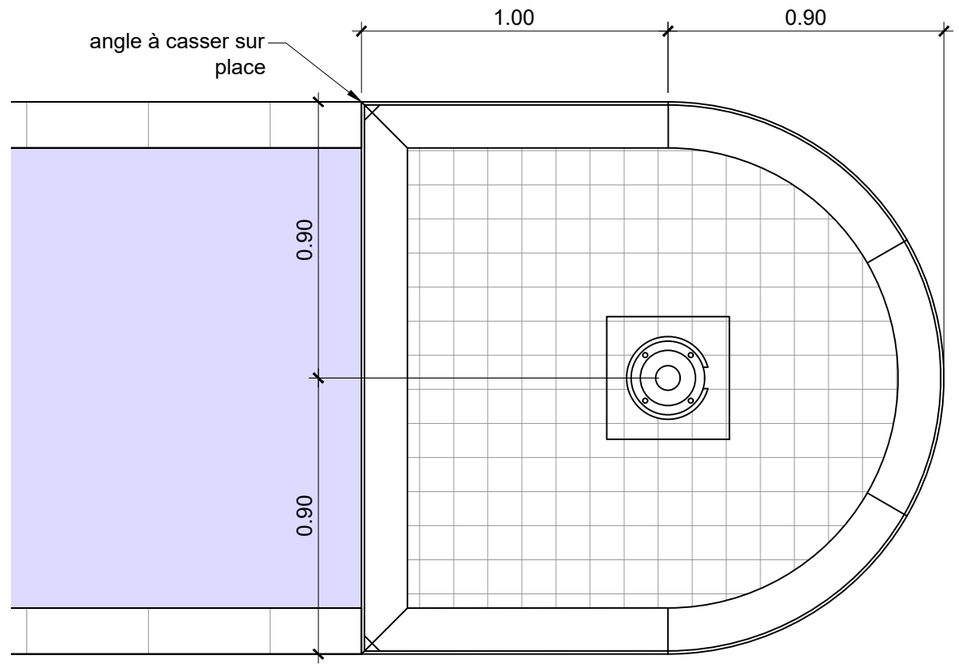

Achat de la pièce de base IP-SIG
Pièce de sol à commander et à retirer
à l'inspection des routes / à la serrurerie

Coupe A-A 1:20

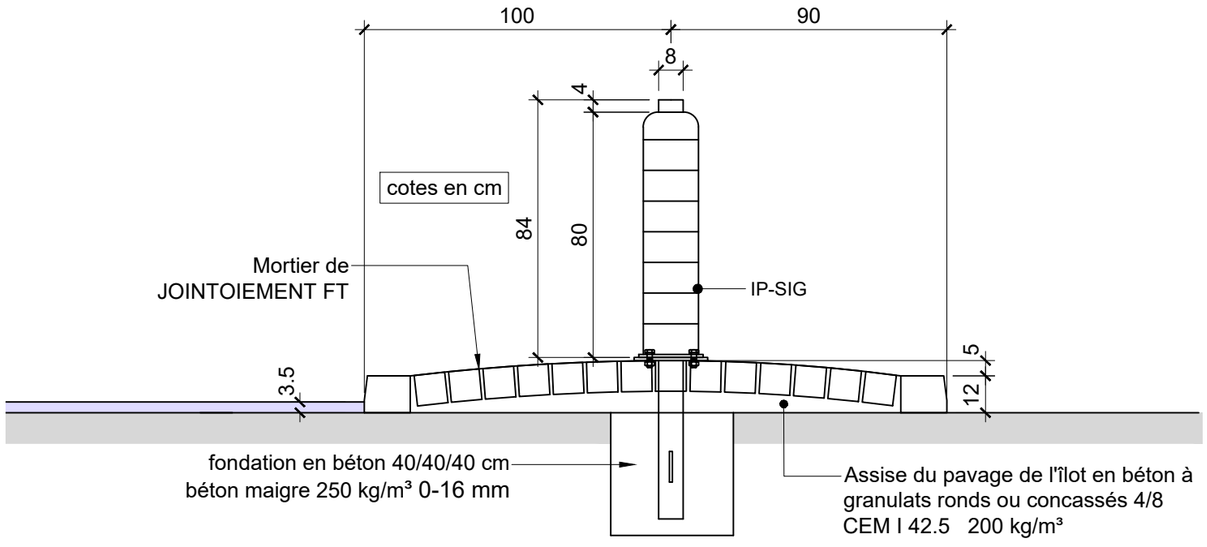

Coupe B-B 1:20

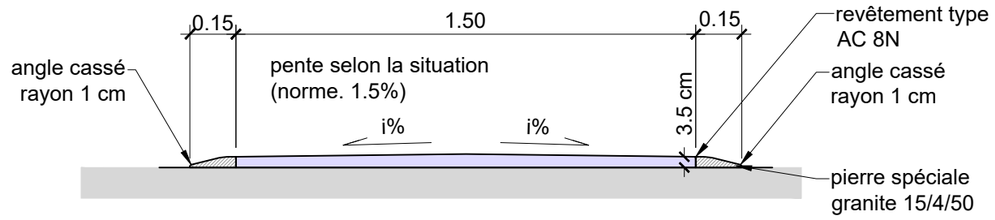

pierres en granite 1:2

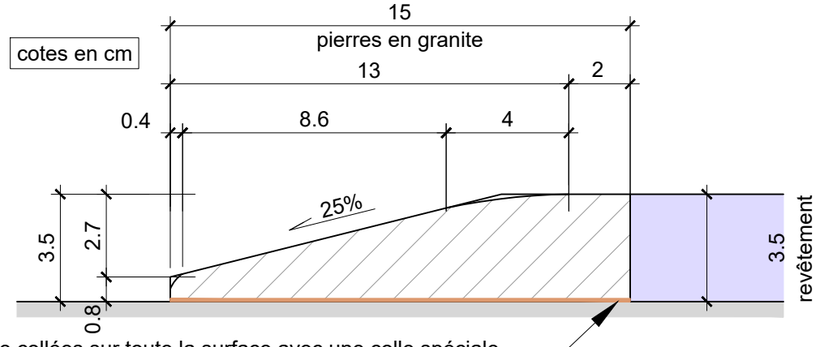

Les pierres doivent être collées sur toute la surface avec une colle spéciale.
(pas sur un revêtement fraîchement installé)

Direction de la construction, de l'énergie et de l'environnement
Département Infrastructure - Génie civil

Rue Centrale 49 · 2501 Bienne
T: 032 326 16 51 · F: 032 326 16 94
tiefbau@biel-bienne.ch
www.biel-bienne.ch

1	**Construction de routes**	
1.6	Ilot pour piétons	échelle 1:50 1:20 / 1:2
1.6.2	collé en place type 2, 1.80 m	créé: mars 2024