Stadt Biel
Ville de Bienne

Situation, 1:50

Quai de bus (voir Norme Nr. 1.4.3)

longueur de la dalle en béton dans le cas normal 18m (par ex: 4,00+5,00+5,00+4,00m); Solobus 15m (par ex: 3,00+4,00+4,00+4,00m); minimum 12m (par ex: 4x3,00m)

Les joints de la dalle en béton doivent être alignés aux joints des bordures spéciales "type Bienne". Les bordures spéciales ne doivent pas être coupées en deux.

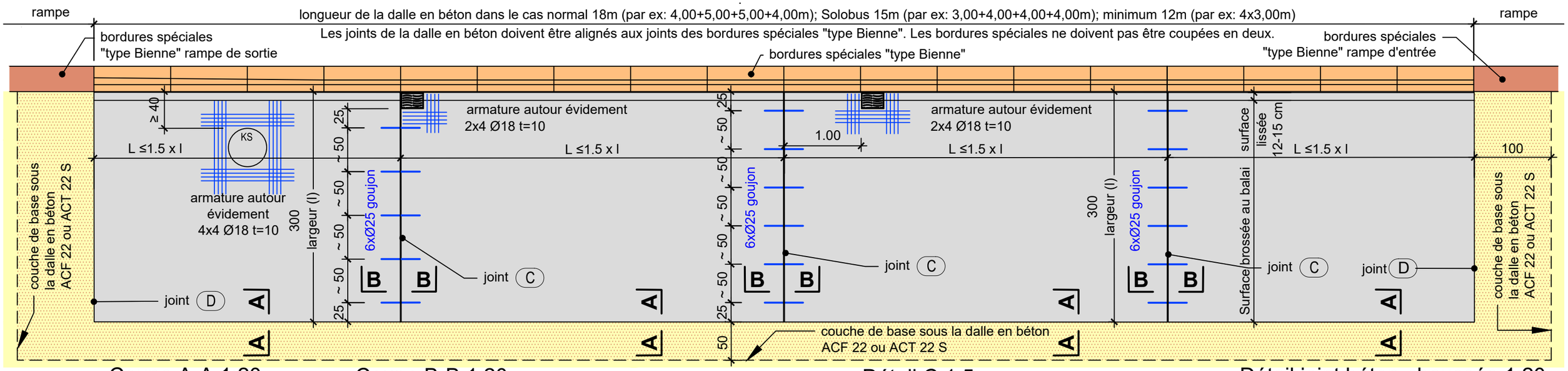

Coupe A-A 1:20

en cas de liaison avec dalle béton adjacente

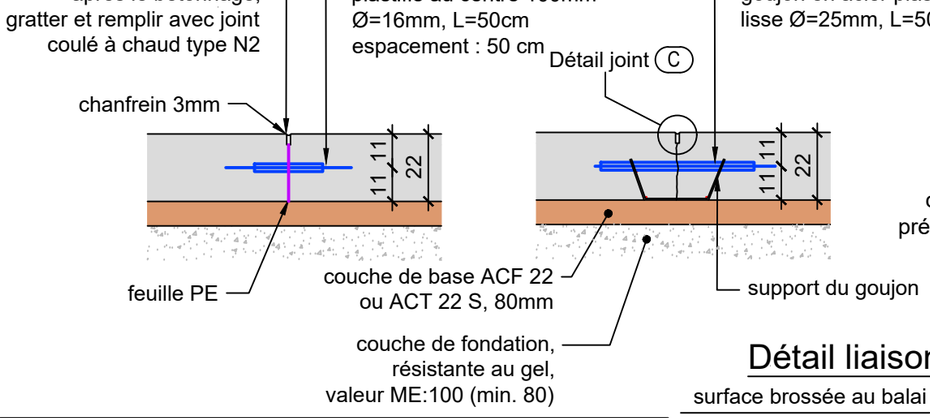

Coupe B-B 1:20

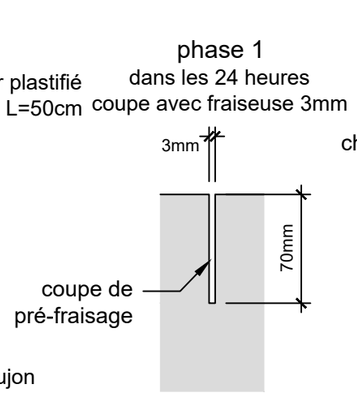

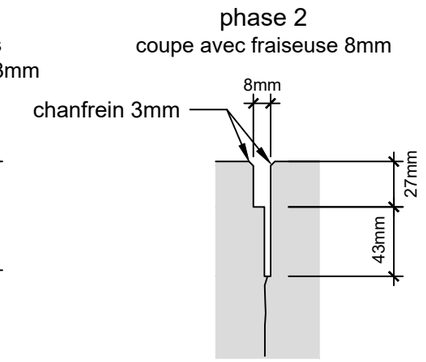

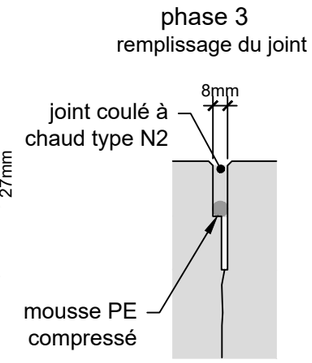

Détail C 1:5

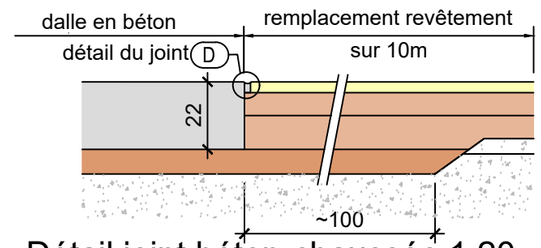

Détail joint béton-chaussée 1:20 coupe longitudinale

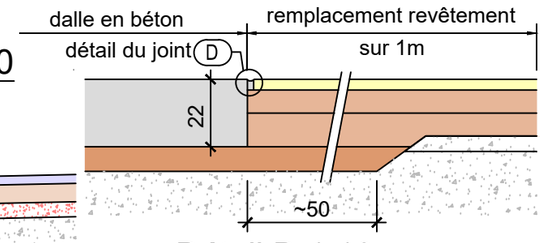

Détail joint béton-chaussée 1:20 coupe transversale

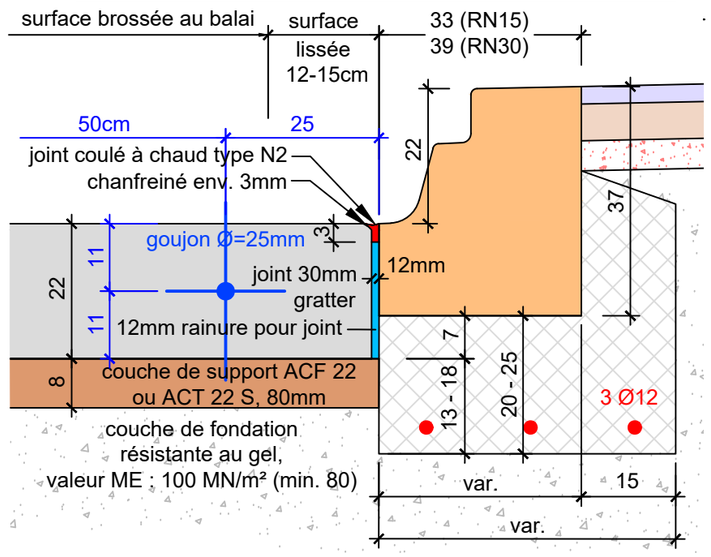

Détail liaison revêtement - bordure 1:10

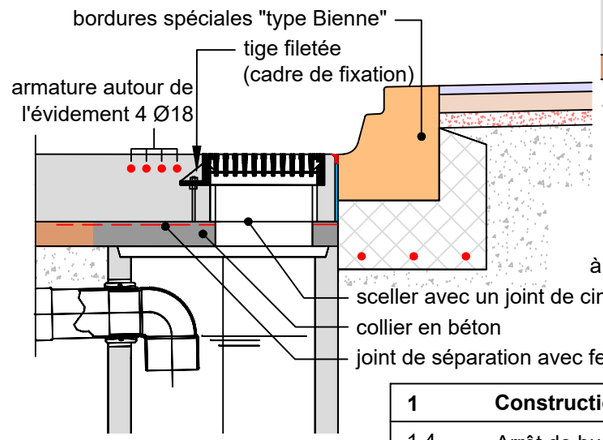

Détail du cadre de la chambre 1:20

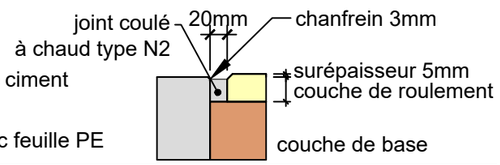

Détail D 1:10

Qualité du béton :

- Dalle en béton non-armé: C30/37
- Classe d'exposition: XF4, XC4, XD3
- Classe de teneur en chlorure: Cl 0.10
- Granulométrie: Dmax32
- Classe de consistance: C2
- Teneur en air dans le béton frais: 3 - 6%
- Résistance à la flexion, à la traction: après 28 jours : ≥ 5.5 N/mm²;
- Ouverture à la circulation : aprés 48 heures.: ≥ 3.9 N/mm²
- Proportion de gravats brisés: min. 60 - 70%
- valeur PSV ≥ 50
- Coeff. LA : LA20, LA25 selon groupe d'agrégat
- RAG-résistance: classe de prévention P2

Mise en place et exécution :

- Pose manuelle: le béton est compacté avec l'aiguille vibrante, ou latte vibrante.
- Surface: talochée
- Dispersion et talochage : Lonsicar 0-3mm (1-2 kg/m²)
- traitement de surface: brossée au balai
- Cure du béton :
  - pulvérisation d'une protection contre l'évaporation sur la surface humide du béton.
  - couverture du béton avec des nattes de protection

Direction de la construction, de l'énergie et de l'environnement
Département Infrastructure - Génie civil

Rue Centrale 49 - 2501 Bienne
T : 032 326 16 51 - F : 032 326 16 94
tiefbau@biel-bienne.ch
www.biel-bienne.ch

1	Construction de routes	
1.4	Arrêt de bus	échelle : var.
1.4.1	Dalle béton bus non-armé Raccord aux bordures "type Bienne"	créé: déc. 2022