Stadt Biel
Ville de Bienne

- Die Geometrie des Sonderbordsteins "Typ Biel" hängt von der anschliessenden Besteinung ab.
- Die Podestkante verläuft immer in einer Geraden.

## Grundriss Variante N (normal) (RN15) 1:25

(mit 15cm breiter anschliessender Besteinung)

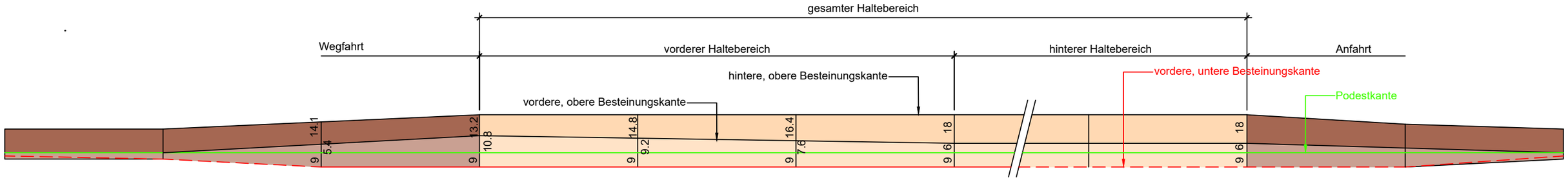


- Bei der Variante N normal (RN15) sind die Rampen zwei oder drei Meter lang (Norm 1.4.2.4: Anfahrt, Norm 1.4.2.5: Wegfahrt)

### Querschnitt hinterer Haltebereich, Sonderbordstein Typ N1 (RN15), 1:10

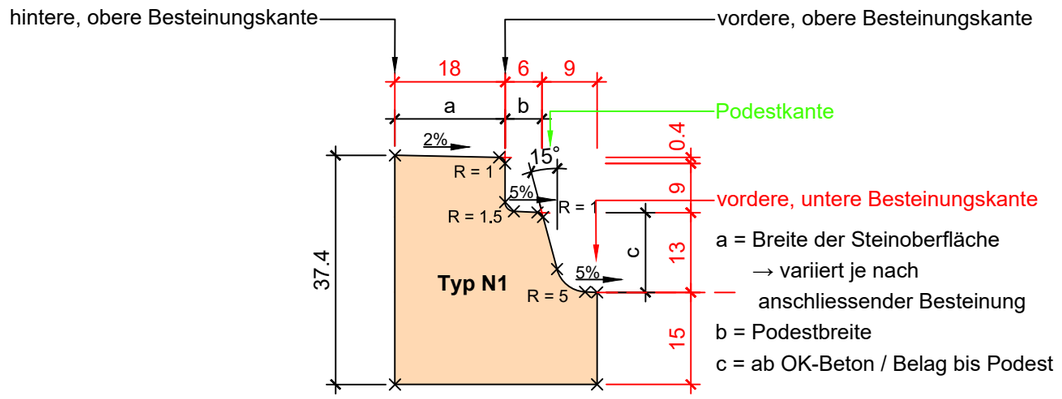


### Querschnitt hinterer Haltebereich, Sonderbordstein Typ B1 (RN30), 1:10

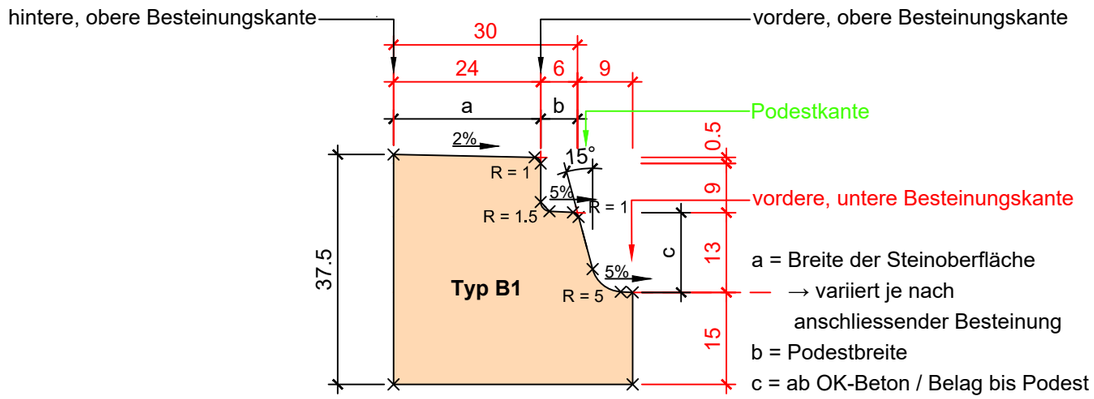


## Grundriss Variante B (breit) (RN 30) 1:25

(mit 30cm breiter anschliessender Besteinung)

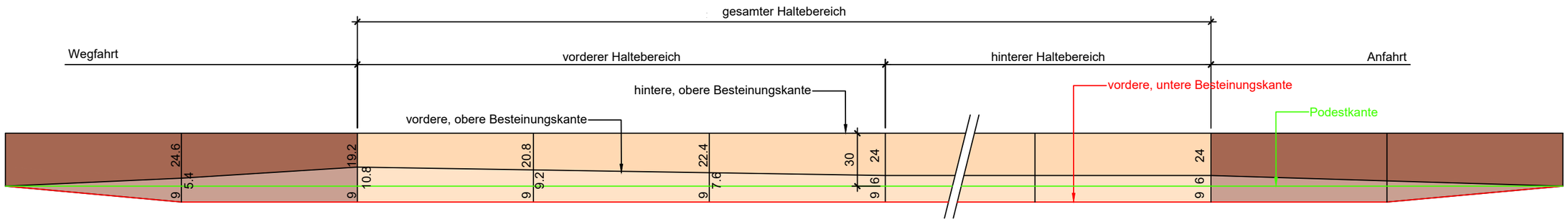


- Die Geometrie der Variante breit unterscheidet sich nur an der hinteren Besteinungskante von der Variante normal.
  → während bei der Variante normal die hintere, obere Besteinungskante im Grundriss nicht als Gerade verläuft, verläuft sie bei der Variante breit als Gerade (resp. mit 30cm Abstand parallel zur vorderen Besteinungskante).

**Variante S (speziell):**

- Die Variante S (speziell) gilt bei allen anderen Steinbreiten (ausser 15cm & 30cm) wie z. B. RN23.
- In der Bezeichnung muss statt ein N oder B ein **S** eingesetzt werden.

**Bezeichnung Variante B (breit) (RN30) :**

- Bei der Variante breit (RN30) sind generell Rampen mit einer Länge von zwei Metern vorzusehen.
- Die Normalie zeigt in ihren Beispielen jeweils nur die Variante N (normal).
- Die Bezeichnung ist grundsätzlich identisch mit der Variante **N** (normal) (Normblatt N° 1.4.2.3).
  → im gesamten Haltebereich muss in die Bezeichnung noch mit einem **B** (breit) ersetzt werden.
  Bsp: Sonderbordstein Typ **B**1 resp. **B**1.1, **B**1.2, **B**1.3.
- Bei der Rampe wird keine zusätzliche Bezeichnung benötigt, da dort RN30 als Endquerschnitt eingesetzt wird.


Direktion Bau, Energie und Umwelt
Abteilung Infrastruktur · Tiefbau

Zentralstrasse 49 · 2501 Biel
T: 032 326 16 51 · F: 032 326 16 94
tiefbau@biel-bienne.ch
www.biel-bienne.ch


| | | |
|---|---|---|
| **1** | **Strassenbau** | |
| 1.4 | Bushaltestelle | Massstab : 1:25 / 1:10 |
| 1.4.2.7 | Sonderbord "Typ Biel"<br>Geometrie des Haltekante im Überblick | Erstellt: Dez. 2022 |